ORIS Autozubehör Fahrzeugteile
ORIS Metallbau KG Hans Riehle
im Bornrain
7141 Möglingen bei Ludwigsburg
Postfach 1208
FS: (07141) 44081-88
Telex: 7264 528 (oris d)

Anbauanweisung für ORIS-Kupplungskugel mit Halterung

Daten des Kraftfahrzeuges

Hersteller: Firma AUDI NSU AUTO UNION AG, Ingolstadt
Typ-Bezeichnung: Typ 43 (C-Modell)
Modell(e): AUDI 100 ab 5/79 und AUDI 200

Daten der Kupplungskugel mit Halterung

Typ: ORIS E 128/1 Ausführung C und D
ABG.-Nr.: **M** 4005 **vom** 20.8.79

geprüft für:			
zul. Kfz-Gesamtgewicht	bis	1850	kg
zul. Anhängerlast	bis	1850	kg
zul. Stützlast	bis	75	kg

ACHTUNG! An AUDI 100-/AUDI 200-Fahrzeugen sind folgende Maßnahmen erforderlich:

AUDI 100/AUDI 200 2,2 l Motor 100 KW
Schwermetallkühler (Wasserkühler für tropische Länder) einbauen.

AUDI 100 2,20 l Diesel 51 KW
2stufigen Kühlerlüfter einbauen.

AUDI 200 2,2 l 125 KW Schaltgetriebe
Gebläse zur Kühlung der Einspritzventile und den 2stufigen Kühlerlüfter einbauen.

AUDI 200 2,2 l 125 KW Automatisches Getriebe
Serienmäßig eingebauten Wasserölkühler am Getriebe durch einen ATF-Kühler ersetzen, Einbausatz Nr. 437 398 021.

Bei Nichtbeachtung dieser Vorschriften erlischt jeder Anspruch auf Gewährleistung. Ferner sind die Hinweise zum Anhängerbetrieb in den Betriebsanleitungen zu beachten.

1. Den hinteren Stoßfänger abnehmen. Die Stoßfängerhalter am Fahrzeug und am Stoßfänger abschrauben.

   Linkes Hinterrad demontieren.

   Im Bereich der Anlageflächen, Unterbodenschutz bzw. Antidröhnmasse entfernen.

   Beim AUDI 200
   Für die Stoßfängerbefestigung 4 Befestigungslöcher vom Stoßfänger-Querträger zur Stoßfänger-Schale abbohren und von hinten auf ca. Ø 26 mm aufbohren.

   Querträger und Schale zusammenclipsen.

   Beim AUDI 200 4 Befestigungslöcher von Stoßfänger-Querträger zu Stoßfänger-Schale abbohren und auf ca. Ø 26 mm aufbohren.

2. Die Anbauvorrichtung (16) mit den Seitenbefestigungen links und rechts (26/34) bzw. durch Schrauben (43/M 12x70) und Muttern (44) von unten lose verschrauben.

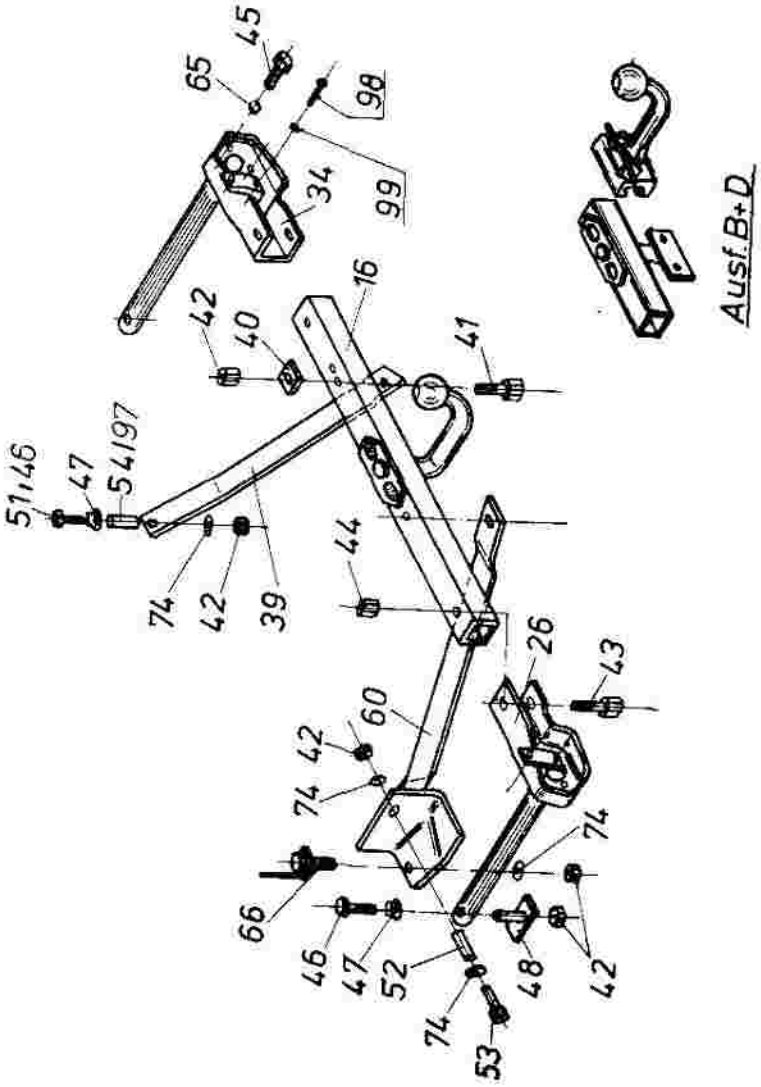

3. Die Vorrichtung von hinten in die Längsrahmen einführen und die Seitenbefesitungen (26/34) mit Schrauben (45/M 8x20) und Federscheiben (65) an den vorhandenen Muttern anschrauben. Die in den Längsrahmen links und rechts vorhandenen Löcher und die Distanzrohre in den Seitenbefestigungen (26/34) als Bohrschablone benützen und mit Ø 11 mm durch den Kofferraumboden bohren. Die Verschraubung kofferraumseitig mit Schrauben (46/M 10x100), Beilage (47) und von unten mit Distanzbeilagen (48), sowie Muttern (42) durchführen.

4. Die Streben links und rechts (60/39) von vorn durch die Aussparung in der Heckabschlußschürze zum Querrohr führen. Die rechte Strebe (39) ist am inneren Loch des Querrohres anzulegen. Die Befestigung mit Schraube (41/M 10x70) von unten, Beilage (40) und Mutter (42) lose durchführen.

5. Das im linken Radhaus (außen) vorhandene Hilfsloch mit Ø 11 mm durch den linken Längsrahmen bohren und außen auf Ø 18 mm aufbohren. Beim Bohren ist zu beachten, daß die Bohrung, in Fahrtrichtung gesehen, von vorne unter etwa 5 Grad schräg nach hinten verläuft.

   Die Befestigung mit Beilagen (47), Schrauben (53/M 10x120), Distanzrohr (52) U-Scheiben (74) und Mutter (42) vornehmen. Das weitere Loch durch den Unterzug des Längsrahmens mit Ø 11 mm bohren. Die Verschraubung ist mit Beilage (66) von innen und von unten mit U-Scheibe (74) und Mutter (42) durchzuführen.

6. Zum Anschrauben der rechten Strebe (39) ist im Längsrahmen rechts eine Körnermarkierung vorhanden. Hier ist mit Ø 11 mm durch den Längsrahmen zu bohren und von unten auf Ø 18 mm aufzubohren. Die Strebe kofferraumseitig mit Schraube (51/M 10x110) und Beilage (47) sowie von unten mit Distanzrohr (54/Ø 17x3x83), U-Scheibe (74) und Mutter (42) am Fahrzeug verschrauben.

   ZU BEACHTEN:
   Ab Fahrgestell-Nummer 4 392 052 832 - Audi 100 und Audi 200 sind Pos. 46 - Schraube M 10x100 statt Pos. 51 und Pos. 97 - Distanzrohr Ø 17x3x72 statt Pos. 54 zu verwenden.

7. Die Vorrichtung ausrichten und sämtliche Schrauben mit den angegebenen Drehmomenten anziehen:

M 6	-	1,3 mkp	-	13,0 Nm
M 8	-	3,3 mkp	-	32,0 Nm
M 10	-	6,5 mkp	-	64,0 Nm
M 12	-	11,2 mkp	-	110,0 Nm.

8. Den hinteren Stoßfänger wieder anbauen. Obere und untere Verschraubung mit den vorhandenen Schrauben durchführen.

   BEI AUDI 200
   Stoßfänger-Querträger ist im Bereich des Kugelschaftes und der Streben-Verschraubung (60/30) auszunehmen.

   Verschlußkappen anbringen.

   Linkes Hinterrad montieren.

9. Elektrischen Zubehör einbauen und anschließen.

10. Stützlastschild am Fahrzeug an gut sichtbarer Stelle ankleben.

11. Bei diesen Fahrzeugen ist zusätzliche eine Kofferraumversteifung notwendig. Diese wie folgt einbauen:

11.1 Kofferraum öffnen und links und rechts Kofferraumverkleidung entfernen.

11.2 Kunststoffschutzschrauben an Stoßdämpferhalter entfernen. Wenn Sicherheitsgurt vorhanden, Befestigungsschraube lösen.

11.3 Versteifungslaschen (90) an den Stoßdämpferaufnahmen zentrieren und mit Schrauben (95/7/16" - 20 UNF-2Ax30) und Scheiben (96) befestigen.

Wenn Sicherheitsgurt vorhanden, den Gurtautomat mit anschrauben, dabei beachten, daß der Gurtautomat parallel zur Seite außen verbaut wird. Das Gurtband darf nicht verdreht sein.

11.4 Versteifungsprofil (93) mit Versteifungslaschen (90), Sicherungsschrauben (94/M 10x45) und Scheiben (96) verschrauben.

11.5 Versteifungsträger ausrichten und alle Schrauben mit 4,8 mkp bzw. 47,0 Nm anziehen.

11.6 Kofferraumverkleidung entsprechend ausschneiden und wieder einbauen.

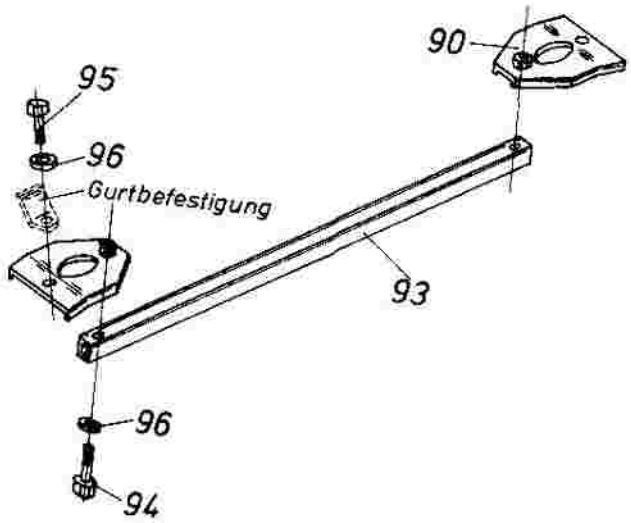

12. Bei der abnehmbaren Ausführung ist zu beachten:

Für den Fahrbetrieb mit Anhänger werden zunächst die Druckbolzen an dem Spanngriff durch Anheben der Sicherungsstifte mittels Sicherungsfeder nach rückwärts (links drehen) geschraubt. Die abnehmbare Kupplungseinheit kann nunmehr mit dem Gehäuse über die Führungsplatte gestreift werden. Die Sicherungsfeder wird angehoben und die Druckbolzen nach vorn geschraubt. (rechts drehen) Die Sicherungsstifte müssen einschnäppen. Die Druckbolzen sind von Hand mit Zuhilfenahme eines Schlüssels fest anzuziehen. Die Kupplungskugel mit Halterung ist fahrbereit.

Beim Lösen der abnehmbaren Kupplungseinheit K3 ist umgekehrt zu verfahren.

Bei Fahrt mit Anhänger sind die Fahrhinweise in der Betriebsanleitung des Fahrzeug-Herstellers zu beachten!

Der Anbau hat nach dieser Anbauanweisung zu erfolgen und ist gem. §§ 19, 20 oder 21 StVZO durch einen amtlich anerkannten Prüfer oder Sachverständigen zu überprüfen.

Bei der Überprüfung des Anbaues ist diese Anbauanweisung dem amtlich anerkannten Prüfer oder Sachverständigen vorzulegen.

Kupplungskugeln mit Halterung sind Sicherheitsteile, an diesen darf keine *technische Änderung vorgenommen werden, da diese sofort zum Erlöschen der* Allgemeinen Bauartgenehmigung führt.

ACHTUNG! Diese Anbauanweisung nach Montage nicht wegwerfen, sie ist den Fahrzeugpapieren beizuordnen!

ERSATZTEILE NUR NACH ANFRAGE!